interplastic®

piłka nożna

BRAMKA DO PIŁKI NOŻNEJ

ALUMINIOWA 7,32 x 2,44 M TYP 1 PRO

Światło bramki wykonane z profilu aluminiowego 120x100mm z wewnętrznym użebrowaniem przeciwdziałającym odkształceniom. Szkielet bramki wykonany z rur stalowych ocynkowanych ogniowo lub aluminiowych malowanych farbą proszkową w kolorze srebrnym (RAL 9006) lub białym (RAL 9003).

Szkielet bramki mocowany do światła za pomocą ocynkowanych galwanicznie zawiasów.
W komplecie wymienne zapinki i zaczepy do mocowania siatki do światła i szkieletu bramki.

CERTYFIKATY

- Certyfikat bezpieczeństwa B wyrobu – bramki do piłki nożnej
- Certyfikat bezpieczeństwa B wyrobu – siatki na bramki do piłki nożnej
- Certyfikat jakości powłoki lakierniczej Qualicoat

BRAMKA DO PIŁKI NOŻNEJ ALUMINIOWA 7,32 x 2,44 M

Światło bramki wykonane z profilu aluminiowego 120x100mm z wewnętrznym użebrowaniem przeciwdziałającym odkształceniom. Szkielet bramki wykonany z rur stalowych ocynkowanych ogniowo lub aluminiowych malowanych farbą proszkową w kolorze białym (RAL 9003). Szkielet bramki mocowany do światła za pomocą ocynkowanych galwanicznie zawiasów.

W komplecie wymienne zapinki i zaczepy do mocowania siatki do światła i szkieletu bramki.
Bramki TYP PRO oraz 1A/1S – bramki profesjonalne montowane w tulejach, wyposażone w odciągi siatki.
Bramki TYP 2 – bramki montowane w tulejach, treningowe.
Bramki TYP 3 – bramki przestawne, w komplecie z akcesoriami do mocowania do podłoża.
Bramki TYP 4 – bramki przestawne z obciążeniem.

BRAMKA DO PIŁKI NOŻNEJ ALUMINIOWA 5 x 2 M

Światło bramki wykonane z profilu aluminiowego 120x100mm z wewnętrznym użebrowaniem przeciwdziałającym odkształceniom. Szkielet bramki wykonany z rur stalowych ocynkowanych ogniowo lub aluminiowych malowanych farbą proszkową w kolorze białym (RAL 9003). Szkielet bramki mocowany do światła za pomocą ocynkowanych galwanicznie zawiasów.
W komplecie wymienne zapinki i zaczepy do mocowania siatki do światła i szkieletu bramki.

Bramki TYP 2 – bramki montowane w tulejach.
Bramki TYP 3 – bramki przestawne, w komplecie z akcesoriami do mocowania do podłoża.
Bramki TYP 4 – bramki przestawne z obciążeniem.

DETALE TECHNICZNE BRAMEK

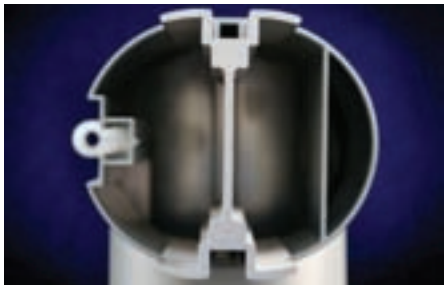

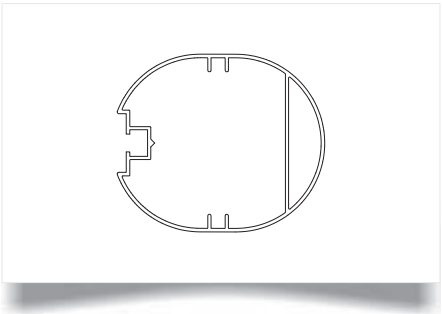

PROFIL ŚWIATŁA BRAMKI

Profil światła bramki posiadający najmniejsza strzałkę ugięcia z bramek dostępnych na rynku.

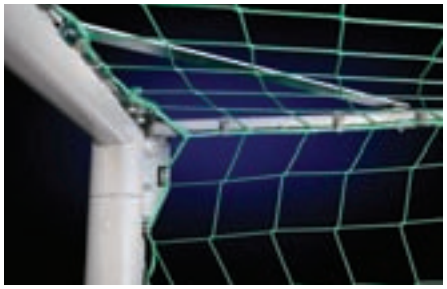

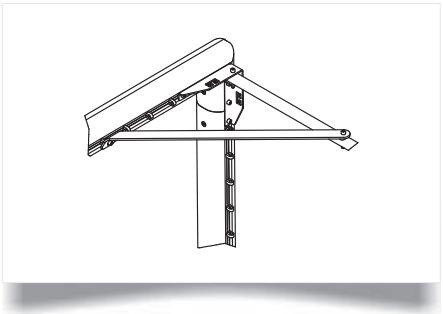

RAMIĘ

Ramię pomiędzy szkieletem a światłem bramki. Wykonane ze stali cynkowanej galwanicznie.

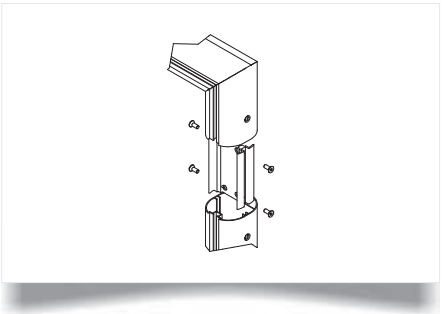

ŁĄCZNIK

Spawane naroże światła bramki (spojenie poprzeczki ze słupkiem).

AKCESORIA

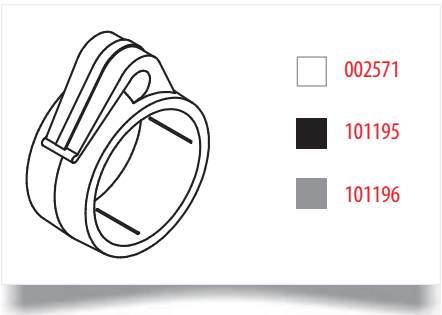

ZACZEP SIATKI

Wymienne zaczepy wykonane z poliamidu zapewniającego trwałość i wytrzymałość mechaniczną oraz odporność na warunki atmosferyczne i promieniowanie UV, umożliwiające montaż siatki do szkieletu bramki – na rurę Ø35 mm.

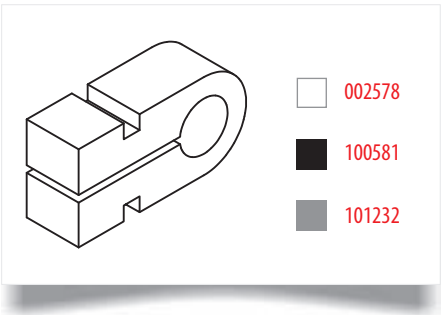

ZAPINKA SIATKI

Wymienne zapinki wykonane z poliamidu zapewniającego trwałość i wytrzymałość mechaniczną oraz odporność na warunki atmosferyczne i promieniowanie UV, umożliwiające montaż siatki do światła bramki.

TULEJA Z POKRYWĄ DO PROFILU 120x100 MM

Tuleja aluminiowa o głębokości 500 mm z pokrywą aluminiową.
tuleja /102674/, pokrywa /103460/

OBCIĄŻENIE DO BRAMKI

Obciążenie bramek o wadze 50 kg, ocynkowane ogniowo, z kółkiem umożliwiającym przetaczanie i uchwytem do prowadzenia. Posiada uchwyty umożliwiające zaczepienie do podstawy szkieletu bramki. /101743/

TULEJA Z POKRYWĄ DO PROFILU 80x80 MM

- tuleja aluminiowa gł. 335 mm – hale sportowe /111149/
- tuleja aluminiowa gł. 350 mm – boiska zewnętrzne /111139/
- pokrywa tulei ze stali nierdzewnej /101433/

TULEJA DO PROFILU 80X80 MM

Tuleja ze stali nierdzewnej.

MINI BRAMKA DO PIŁKI NOŻNEJ

ALUMINIOWA

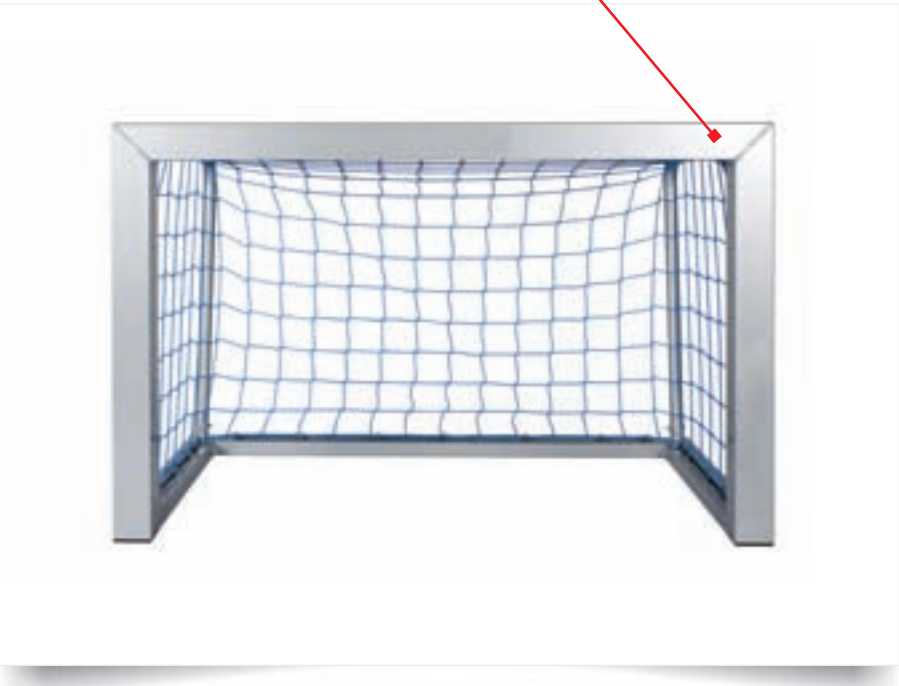

indeks:	1.2x1.8 m /103264/ 1.2x0.8 m /103251/
kolor światła:	srebrny (RAL 9006)
głębokość:	0,70 m
szkielet bramki:	profil aluminiowy 40x80 mm, malowany proszkowo, srebrny (RAL 9006)
jednostka miary:	szt.
certyfikat:	Certyfikat Bezpieczeństwa B

MINI BRAMKI DO PIŁKI NOŻNEJ, ALUMINIOWE

Światło bramki wykonane z profilu aluminiowego 80x80 mm z wewnętrznym użebrowaniem przeciwdziałającym odkształceniom. Światło bramki spawane, malowane farbą proszkową w kolorze srebrnym (RAL 9006).

Podstawa szkieletu bramki, w kształcie litery „C" wykonana z profilu aluminiowego 40x80 mm.

W komplecie siatka wykonana z polipropylenu (oko 10x10 cm, linka o średnicy 3mm) oraz wymienne zapinki i zaczepy do mocowania siatki do światła i szkieletu bramki.

WYROBY KOMPLEMENTARNE:

- Obciążenie bramki o wadze 50 kg, cynkowane ogniowo, z kółkiem umożliwiającym przetaczanie i uchwytem do prowadzenia. Posiada haki umożliwiające zaczepienie o tył bramki z profilu 80x40 mm.

MINI BRAMKI

indeks:	45x60 cm /104250/ 60x90 cm /102204/ 90x120 cm /102976/ 115x160 cm /000139/
światło bramki:	rura stalowa 22 mm, malowana proszkowo
kolor światła:	srebrny (RAL 9006)
jednostka miary:	szt.
certyfikat:	Certyfikat Bezpieczeństwa B

45x60

60x90

90x120

115x160

BRAMKA ALUMINIOWA 3X2 M

indeks:	101825
wymiary:	3x2 m
głębokość:	80/100 cm
kolor światła:	srebrny (RAL 9006)
szkielet bramki:	rura stalowa Ø35 mm, cynkowana
norma:	PN-EN 749
jednostka miary:	szt.
certyfikat:	Certyfikat Bezpieczeństwa B

	BRAMKA	INDEKS	WYMIARY	TYP	ŚWIATŁO BRAMKI	ŚWIATŁO – KOLOR	GŁĘBOKOŚĆ	SZKIELET BRAMKI	ODCIĄGI SIATKI	
1	Bramka aluminiowa profesjonalna 7,32x2,44 m Typ 1 PRO	107853	7,32x2,44 m	Montowana w tulejach	Profil 120x100 mm	Biały (RAL 9003)	200/200 cm	uchylna rama dolna, aluminiowy profil 80x40 mm	rura aluminiowa ø50 mm	
2	Bramka aluminiowa profesjonalna 7,32x2,44 m Typ 1A	107854	7,32x2,44 m	Montowana w tulejach	Profil 120x100 mm	Biały (RAL 9003)	200/200 cm	uchylna rama dolna, rura stalowa ø35 mm	rura aluminiowa ø50 mm	
3	Bramka aluminiowa profesjonalna 7,32x2,44 m Typ 1S	107855	7,32x2,44 m	Montowana w tulejach	Profil 120x100 mm	Biały (RAL 9003)	200/200 cm	uchylna rama dolna, rura stalowa ø35 mm	rura stalowa ø50 mm	
4	Bramka aluminiowa treningowa 7,32x2,44 m Typ 2	107856	7,32x2,44 m	Montowana w tulejach	Profil 120x100 mm	Biały (RAL 9003)	120/150 cm	rura stalowa ø35 mm	N/A	
5	Bramka aluminiowa treningowa 7,32x2,44 m Typ 3	107857	7,32x2,44 m	Przestawna	Profil 120x100 mm	Biały (RAL 9003)	120/150 cm	rura stalowa ø35 mm	N/A	
6	Bramka aluminiowa treningowa 7,32x2,44 m Typ 4	107858	7,32x2,44 m	Przestawna z obciążeniem	Profil 120x100 mm	Biały (RAL 9003)	120/150 cm	rura stalowa ø35 mm	N/A	
7	Bramka aluminiowa treningowa 5,00x2,00 m Typ 2	107850	5,00x2,00 m	Montowana w tulejach	Profil 120x100 mm	Biały (RAL 9003)	120/150 cm	rura stalowa ø35 mm	N/A	
8	Bramka aluminiowa treningowa 5,00x2,00 m Typ 3	107851	5,00x2,00 m	Przestawna	Profil 120x100 mm	Biały (RAL 9003)	120/150 cm	rura stalowa ø35 mm	N/A	
9	Bramka aluminiowa treningowa 5,00x2,00 m Typ 4	107852	5,00x2,00 m	Przestawna z obciążeniem	Profil 120x100 mm	Biały (RAL 9003)	120/150 cm	rura stalowa ø35 mm	N/A	
10	Bramka aluminiowa treningowa 3,00x2,00 m Typ 3	101825	3,00x2,00 m	Przestawna	Profil 80x80 mm	Srebrny (RAL 9006)	80/150 cm	rura stalowa ø35 mm	N/A	
11	Mini bramka aluminiowa 1,80x1,20 m	103264	1,80x1,20 m	Przestawna	Profil 80x80 mm	Srebrny (RAL 9006)	70/70 cm	profil 80x40 mm	N/A	
12	Mini bramka aluminiowa 1,20x0,80 m	103251	1,20x0,80 м	Przestawna	Profil 80x80 mm	Srebrny (RAL 9006)	70/70 cm	profil 80x40 mm	N/A	

PIŁKOCHWYTY

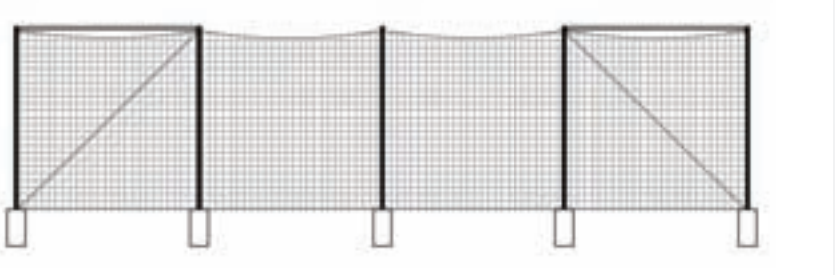

SŁUPY PIŁKOCHWYTU

o wysokości:

- 5,0 m; 6,0 m; 6,5 m od poziomu gruntu, wykonane z profilu aluminiowego 100x120 mm z wewnętrznym użebrowaniem przeciwdziałającym odkształceniom, zgodnie z normą PN-EN 748, montowane w rozstawie 5m, w tulei aluminiowej;
- 4,0 m; 5,0 m; od poziomu gruntu, wykonane z profilu aluminiowego 80x80 mm z wewnętrznym użebrowaniem przeciwdziałającym odkształceniom, zgodnie z normą PN-EN 749,montowane w rozstawie 5 m, w tulei aluminiowej;
- 4,0 m; 5,0 m; od poziomu gruntu, wykonane z profilu stalowego 80x80 mm, zgodnie z normą PN-EN 749, montowane w rozstawie 5 m, w tulei aluminiowej;

Pomiędzy słupami zewnętrznymi wzmocnienia (zastrzały) z profilu aluminiowego poziome lub skośne, 2 szt. na jeden piłkochwyt, wsparte na łącznikach (4 szt. na jeden piłkochwyt).
Słupy malowane farbą proszkową – kolor do uzgodnienia: biały (RAL 9003), czerwony (RAL 3020), niebieski (RAL 5010), szary (RAL 9006), zielony (RAL 6029) lub żółty (RAL 1021).

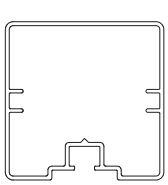

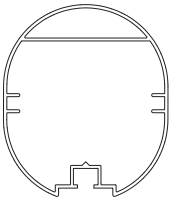

SIATKA PIŁKOCHWYTU

Wykonana z polipropylenu lub polietylenu o wysokiej wytrzymałości z lamówką na krawędziach oraz wzmocnieniami co 5m w pionie.
Siatka mocowana górą i dołem za pomocą karabińczyków teflonowych do linki stalowej ocynkowanej, zakończonej obustronnie kauszą i śrubą rzymską, rozpiętej na słupach krańcowych (w słupach środkowych – przelotki) oraz za pomocą zapinek do słupów piłkochwytu (4 szt. na 1 mb).

Do uzgodnienia:

- kolor siatki: biały, czarny, czerwony, niebieski, zielony lub żółty
- grubość linki: 3,0 mm lub 4,0 mm lub 5,0 mm
- wielkość oczka: 100x100 mm lub 120x120 mm

słupy są dostępne w kolorach:

siatki są dostępne w kolorach:

WYPOSAŻENIE BOISK

Ławka zawodników rezerwowych dla 2, 4, 8, 12, lub 16 zawodników. Konstrukcja z profili stalowych cynkowanych ogniowo lub aluminiowych malowanych proszkowo na dowolny kolor z palety RAL. Zadaszenie i boki wykonane z poliwęglanu. Koła skrętne z hamulcem, demontowalne.

Dostępne opcje:
- fotele tapicerowane z zagłówkiem (możliwość haftu logo na zagłówku)
- siedzisko z tworzywa sztucznego.

TUNEL WYJŚCIOWY „SZATNIA-BOISKO"

Zapewnia bezpieczeństwo zawodnikom w drodze z szatni na boisko. Lekka aluminiowa konstrukcja na kołach oraz harmonijkowy system umożliwia szybkie składanie i rozkładanie. Wymiary: szer. 2,3 m x wys. 2,4 m, długość min. 3 m, max. 35 m; Pokrycie PVC, kolor do uzgodnienia.

CHORĄGIEWKA NAROŻNA

Rura chorągiewki o średnicy 50 mm i długości 1660 mm, wykonana z poliwęglanu (kolor żółty), zakończona od góry zaślepką, mocowana w tulei. Certyfikat bezpieczeństwa B.
- chorągiewka narożna uchylna /102678/
- tuleja chorągiewki narożnej Ø50 mm, standard, wykonana z aluminium /102679/
- pokrywa tulei chorągiewki narożnej Ø50 mm, standard, wykonana z aluminium /102680
- tuleja chorągiewki narożnej Ø50 mm, profesjonalna, zespolona z pokrywą; posiada wewnętrzną kieszeń na pokrywę; wykonana ze stali, cynkowana ogniowo /100208/

URZĄDZENIE DO ZBIERANIA WODY

002486

Urządzenie do zbierania wody z płaskich powierzchni np. sportowe powierzchnie takie jak poliuretan, trawa sztuczna i naturalna. Pojemność zbiornika na wodę około 40l.

WÓZEK DO MALOWANIA LINII BOISK

101324

Pojemność zbiorników 10 l., szerokość malowania regulowana w zakresie od 70 do 125mm. Wykonany ze stali, malowany proszkowo na kolor granatowy (RAL 5010). Wysokość kierownicy regulowana w zakresie 700-1000 mm. Koła gumowe pompowane.

WÓZEK DO KREDOWANIA LINII BOISK

101323

Pojemność zbiornika 35 l., szerokość kredowania 100 mm. Wykonany ze stali, malowany proszkowo na kolor granatowy (RAL 5010). Wysokość kierownicy regulowana w zakresie 800-1000 mm. Koła gumowe pompowane z tyłu, gumowe pełne z przodu.

MOBILNE BOISKO

MOBILNE BOISKO

To system przenośnych boisk do szybkiego montażu i demontażu, elastycznie dopasowujący się do otoczenia, zapewniający wiele możliwości wykorzystania, jako boisko stacjonarne lub tymczasowe dla różnych dyscyplin sportowych oraz gier i zabaw.

Odporne na warunki atmosferyczne materiały umożliwiają użytkowanie boiska zarówno na zewnątrz jak i w obiektach zamkniętych. Boisko nie wymaga specjalnie przygotowanego podłoża, można rozłożyć je na równej powierzchni. Na nawierzchniach twardych (asfalt, kostka brukowa, podbudowa betonowa) zaleca się stosowanie sztucznej trawy typu puzzle.

Standardowym i najbardziej popularnym wymiarem boiska mobilnego jest 10x15 m. Inne dostępne wymiary: 6x9 m, 10x20 m, 15x25 m, 15x30 m, 20x40 m. Modułowa konstrukcja pozwala na dopasowanie wymiarów boiska do potrzeb klienta.

ELEMENTY BOISKA MOBILNEGO:

Panel boczny wykonany z płyty warstwowej, gładkiej o grubości 24 mm osadzonej w ramie aluminiowej. Panel o wymiarach 2010 x 1022 mm. W górnej części panelu rama aluminiowa z zamkiem umożliwiającym montaż siatki za pomocą wymiennych zapinek. Po bokach panelu 2 zaczepy umożliwiające montaż do słupka z przewyższeniem. Powierzchnia panelu to doskonały nośnik reklam.

Słupek w kształcie litery „L" pion wykonany z profilu aluminiowego 50x50x2 mm. Podstawa wykonana z profilu aluminiowego 40x60x2 mm. Przewyższenie wykonane z rury aluminiowej 43x1,5mm, wkładane do środka słupka po zainstalowaniu paneli bocznych.

Bramka wejściowa szerokość 0,725 m wykonana z aluminium, umożliwia wejście na boisko.

Rura pozioma nad furtą, panelem i bramką o średnicy 35x2 mm łączona na przewyższeniu słupka.

Wymienne zapinki siatki na jeden panel, które nie zmieniają w czasie użytkowania swojego kształtu, umożliwiające montaż siatki do górnej części panelu.

CERTYFIKATY

- Certyfikat bezpieczeństwa B wyrobu – bramki do piłki nożnej
- Certyfikat bezpieczeństwa B wyrobu – siatki na bramki do piłki nożnej

SOCCER WALL

SOCCER WALL

Wielozadaniowy system manekinów piłkarskich. Modułowa konstrukcja umożliwia przekształcenie w inne przyrządy do treningu – np. mini bramki lub tyczki slalomowe. Błyskawiczne rozkładanie i składanie. Lekkie i wygodne w przenoszeniu i przestawianiu.

SOCCER WALL CLUB SET. Komplet zawiera: 4 manekiny SOCCER WALL CLUB. Najlżejszy manekin piłkarski na świecie. Dwuczęściowa, odporna na uderzenie rura PVC. Wysokość 178 cm. Błyskawiczne rozkładane i składanie ▪ 2 siatki do siatko-nogi ▪ 2 siatki do mini bramek ▪ instrukcję z przykładowymi treningami ▪ torbę transportowa

SOCCER WALL PRO SET. Komplet zawiera: ▪ 4 manekiny SOCCER WALL PRO. Manekiny piłkarskie wyposażone w stalową bazę z mechanizmem samoistnego powrotu po uchyleniu. Błyskawiczne rozkładane i składanie ▪ siatkę do siatko-nogi ▪ instrukcję z przykładowymi treningami ▪ torbę transportową.

TRENAŻER BRAMKARSKI

Ścianka z półkulami o wymiarach 1300x2000 mm, wykonana z laminatu poliestrowego. Wózek 4 kołowy (2 koła stałe + 2 skrętne z hamulcem) wykonany ze stali, cynkowany ogniowo, z dokładanym obciążeniem (2 x 25 kg). Certyfikat bezpieczeństwa B /002436/

SZUBIENICA PIŁKARSKA

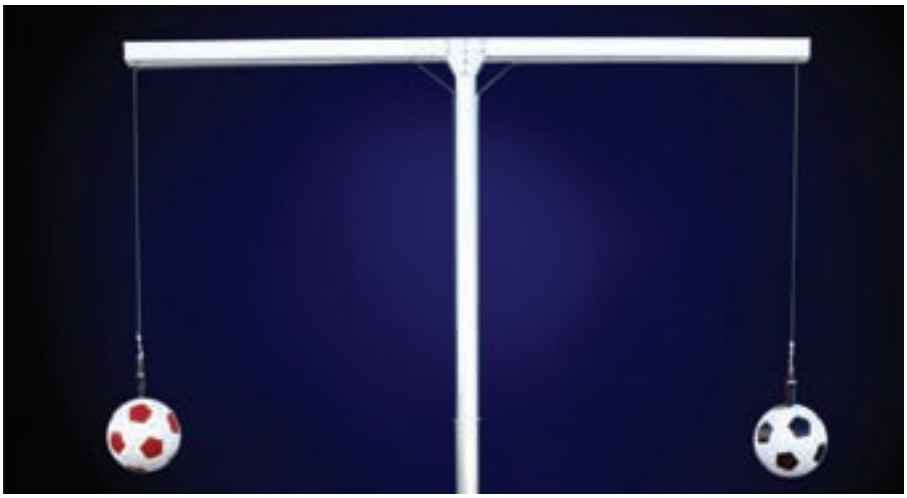

Maszt i poprzeczka szubienicy wykonane z profilu aluminiowego.
W komplecie piłki nożne rozmiar 4 lub 5 z zaczepem. Certyfikat Bezpieczeństwa B

- tulejowana /002329/
- przestawna /002230/

AKCESORIA TRENINGOWE

RAMA SIATKOWA

Rama o kształcie kwadratu o wymiarach 1300 x 1300 mm z naciągniętą siatką polipropylenową w kolorze niebieskim, o oczku 40 mm. Kąt nachylenia ramy jest ustalany przy pomocy łącznika teleskopowego, w zakresie 45°, 60°, i 75° +/-2°. Konstrukcja ramy i podstawy wykonana jest z rur stalowych o średnicy 35 mm, zabezpieczonych antykorozyjnie farbą proszkową w kolorze niebieskim (RAL 5010). Certyfikat bezpieczeństwa B. /001910/

SANIE

Sanie do treningu piłkarskiego, wykonane ze stalowych profili zabezpieczonych antykorozyjnie poprzez cynkowanie ogniowe. Sanie posiadają możliwość dokładania obciążeń żeliwnych z tuleją 30 mm.Certyfikat bezpieczeństwa B /002087/

DRABINKA KOORDYNACYJNA PŁASKA

Długość 4,5 lub 9 m. Wykonana z płaskich, plastikowych szczebli.
Zaczepy/klamry pozwalają na połączenie kilku drabinek. W komplecie wygodna do przenoszenia i magazynowania torba. Certyfikat Bezpieczeństwa B

- 4 m /111206/ szer. 43 cm, 10 szczebli
- 9 m /111566/ szer. 47 cm, 21 szczebli

DRABINKA KOORDYNACYJNA OKRĄGŁA

Długość 7,8 m, szerokość 60 cm, 13 szczebli, wykonanych z rurki polietylenowej o średnicy 25 mm.
Zaczepy/klamry pozwalają na dowolną konfigurację - połączenie kilku drabinek wzdłuż i wszerz. W komplecie wygodna do przenoszenia i magazynowania torba. Certyfikat Bezpieczeństwa B. /000245/

AKCESORIA TRENINGOWE

PŁOTEK TRENINGOWY SAMOWSTAJĄCY

Wykonany z rurki aluminiowej anodowanej o średnicy 18 i 22 mm. Konstrukcja składana, wysokość regulowana w zależności od potrzeb, z samoczynnym powrotem do pozycji stojącej. Górna poprzeczka zabezpieczona materiałem syntetycznym, zabezpieczającym przed ewentualną kontuzją. Certyfikat bezpieczeństwa B.

Typy:
- mini – 5 poziomów wysokości (400-450-500-550-600 mm), szerokość 780 mm, podstawa 303mm, waga 1,5kg /001695/
- midi – 7 poziomów wysokości (550-600-650-700-750-800-840 mm), szerokość 820 mm, podstawa 433 mm, waga 2,0kg /001694/
- maxi – 7 poziomów wysokości (660-710-760-840-910-980-1060 mm), szerokość 850 mm, podstawa 513 mm, waga 2,4kg /001693/

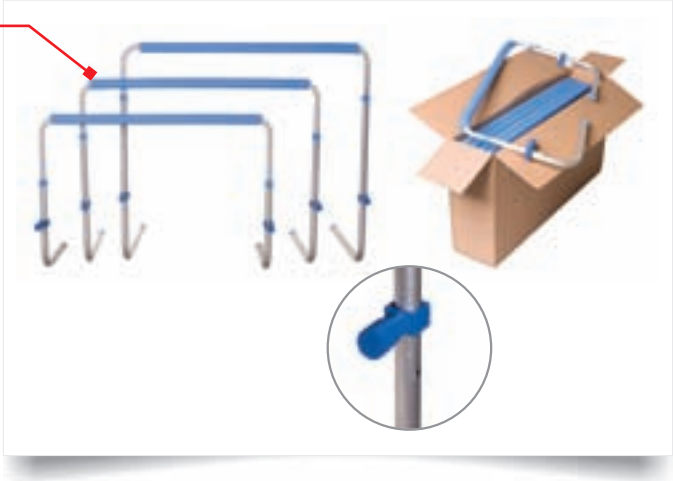

PŁOTEK TRENINGOWY STAŁY

Płotek wykonany z rurki stalowej o średnicy 25 mm, zabezpieczonej antykorozyjnie farbą proszkową w kolorze białym (RAL 9003). Końce rurek zabezpieczone zaślepką z tworzywa. Certyfikat bezpieczeństwa B.

Typy:
- wysokość 120 mm, szerokość 1000 mm, głębokość 400 mm /001699/
- wysokość 210 mm, szerokość 1000 mm, głębokość 400 mm /001698/
- wysokość 300 mm, szerokość 1000 mm, głębokość 400 mm /001700/

PŁOTEK TRENINGOWY STAŁY

Płotek przeznaczony do ćwiczeń pliometrycznych i koordynacyjnych. Wykonany z rury stalowej Ø 22 mm, malowanej proszkowo. Szerokość 45 cm, wysokość 20 lub 30 cm.

Warianty:
- wysokość 20 cm – kolor żółty /108391/
- wysokość 30 cm – kolor czerwony /108392/

PRZYRZĄD DO ĆWICZENIA RÓWNOWAGI I KORDYNACJI – SUPER SKIMMY C2

Przyrząd do treningu i rehabilitacji. Doskonałe urozmaicenie treningu w wielu dyscyplinach sportu. Pompowany pompką. Wymiary przyrządu: średnica 40 cm; waga 2,2 kg. Certyfikat Bezpieczeństwa B. /102200/

AKCESORIA TRENINGOWE

PACHOŁKI TRENINGOWE

Pachołek wykonany z tworzywa sztucznego (polietylen miękki). W górnej części otwory odpowietrzające. Certyfikat bezpieczeństwa B.

Dostępne wysokości:
- 37 cm z otworami – żółty /103513/ czerwony /103511/
- 37 cm – żółty /102891/ czerwony /001390/
- 26 cm – żółty /101489/ czerwony /101488/
- 6 cm – zielony /102255/ żółty /102256/ niebieski /102257/ czerwony /101391/

POPRZECZKA DO PACHOŁKA Z OTWORAMI

- 100 cm żółta (polietylen) /103370/
- 100 cm czerwona (polietylen) /103371/
- 100 cm żółta (poliwęglan) /108903/
- 100 cm czerwona (poliwęglan) /108907/

TYCZKA SLALOMOWA Z PODSTAWĄ GUMOWĄ

Rura tyczki o średnicy 25 mm wykonana z poliwęglanu (kolor żółty i czerwony) lub polietylenu (kolor żółty, czerwony, zielony, niebieski), zakończona od góry zaślepką. Podstawa do tyczki o średnicy 235 mm, wykonana z czarnej gumy. Certyfikat bezpieczeństwa B.

Typy:
- tyczka slalomowa (polietylen), czerwona /106013/
- tyczka slalomowa (polietylen), żółta /106014/
- tyczka slalomowa (poliwęglan), czerwona /002465/
- tyczka slalomowa (poliwęglan), żółta /102128/

TYCZKA SLALOMOWA UCHYLNA

Rura tyczki o średnicy 25 mm wykonana z poliwęglanu (kolor żółty lub czerwony) zakończona od góry zaślepką. Szpilka uchylna ze sprężyną, wykonana ze stali, cynkowana galwanicznie. Certyfikat bezpieczeństwa B /002463/

BRAMKI POMPOWANE IGOAL

BRAMKI POMPOWANE IGOAL

Lekka, przenośna, mieszcząca się w torbie bramka iGoal. Rozłożenie bramki zajmuje mniej niż minutę i nie wymaga żadnych narzędzi.

Komplet zawiera:
- bramkę z siatką (założoną)
- pompkę (pompującą i wypompowującą powietrze)
- akcesoria do kotwienia bramki w ziemi
- torbę do transportu
- instrukcję obsługi

- iGoal 7.32x2.44 m /102951/
- iGoal 5.00x2.00 m /102950/
- iGoal 3.00x2.00 m /102948/
- iGoal 2.4x1.6 m /102947/
- iGoal 1.8x1.2 m /102946/

iLITE – MOBILNY SYSTEM OŚWIETLENIA

iLITE

Moduł LED wsparty na pompowanej konstrukcji o wysokości 3,5 m, wyposażony w akumulator gwarantujący stałe oświetlenie przez ok. 4 h.
Polecany jako oświetlenie boisk i placów gry - 4 zestawy iLITE zapewnią oświetlenie boiska o wymiarach 30x60 m. Błyskawiczne rozkładanie i składanie, całość mieści się w łatwej do przenoszenia torbie.

Specyfikacja techniczna:
- Wysokość: 3,5 m
- Waga: 12 kg
- Moduł świetlny: OSRAM HPML™ AD (LED)
- Strumień świetlny: 2,400 lm
- Moc: 40W
- Żywotność: 20,000 h
- Akumulator: 12V 14ah

W zestawie:
- Moduł LED HPML™ AD na pompowanym maszcie iLITE
- Akumulator z pokrowcem
- Ładowarka sieciowa
- Pompka
- Akcesoria do kotwienia w podłożu
- Torba do transportu